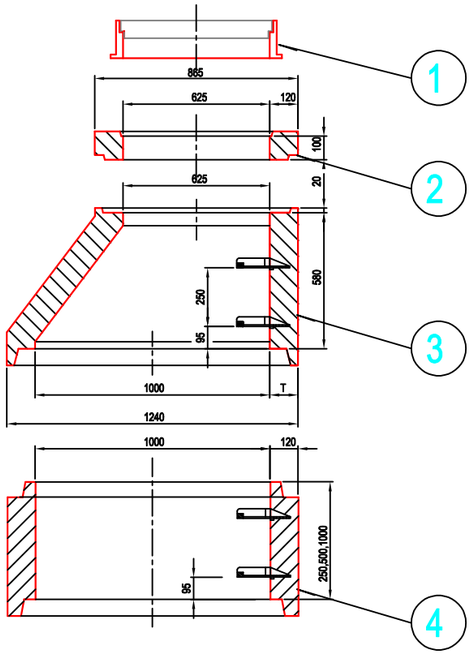

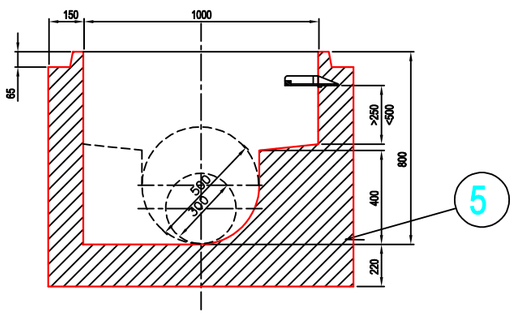

LEGENDA

1. POKLOP LITINOVÝ VODOTĚSNÝ D400
2. VYROVNÁVACÍ PRSTENEC 100 mm
3. ŠACHETNÍ KONUS TBR-Q.1 100-63/58
4. ŠACHETNÍ SKRUŽ ROVNÁ TBS-Q.1 100/25
   ŠACHETNÍ SKRUŽ ROVNÁ TBS-Q.1 100/50
   ŠACHETNÍ SKRUŽ ROVNÁ TBS-Q.1 100/100
5. ŠACHETNÍ DNO TZB-Q.1 100/80

AKCE:

KOMUNIKACE A INŽENÝRSKÉ SÍTĚ LOKALITY ZÁPAD V DOLNÍCH ŘEDICÍCH

INVESTOR:
EU Property project s.r.o., Špitálská 183/2, Hradec Králové
IČO 28828267
DIČ CZ28828267

KOORDINACE PROJEKTU:

PT - ATELIER, s.r.o.
ATELIER
Pod Zahrady 1305
Třebechovice p.Orebem
PSČ 503 46
IČ: 24696315
+420 603 219 407
kramar@pt-atelier.cz
HSC, Jižní 870
500 03 HRADEC KRÁLOVÉ

STAVEBNÍ OBJEKT:

SO 05 - DEŠŤOVÁ KANALIZACE

PROJEKTANT STAVEBNÍHO OBJEKTU:

IKKO Hradec Králové, s.r.o.
Bratří Štefanů 238/55, 500 03 Hradec Králové
tel. 495 217 150, 495 219 051
e-mail: ikko@ikko.cz, http: www.ikko.cz

Zodpovědný projektant: Ing. Bohuslav Kouba
Vypracovala: Iva Koubová

Ing. BOHUSLAV KOUBA
Autorizovaný inženýr pro vodohospodářské stavby
ČKAIT - 0600708

Soubor stavebních objektů:
SO 01 - KOMUNIKACE A ZPEVNĚNÉ PLOCHY
SO 02 - SADOVÉ ÚPRAVY A HŘÍŠTĚ
SO 03 - VODOVOD
SO 04 - SPLAŠKOVÁ KANALIZACE
SO 05 - DEŠŤOVÁ KANALIZACE S POLDRY
SO 06 - ROZVODY ELEKTRO VN A NN
SO 07 - PŘÍPOJKY ELEKTRO
SO 08 - VEŘEJNÉ OSVĚTLENÍ A MÍSTNÍ ROZHLAS
SO 09 - OPTICKÉ VEDENÍ
SO 10 - TERÉNNÍ ÚPRAVY

STUPEŇ: **PROJEKTOVÁ DOKUMENTACE PRO POVOLENÍ STAVBY**

MĚŘ.: 1:500

VÝKRES:

D 05 b.13

ŠACHTA BETONOVÁ PREFABRIKOVANÁ DN 1000